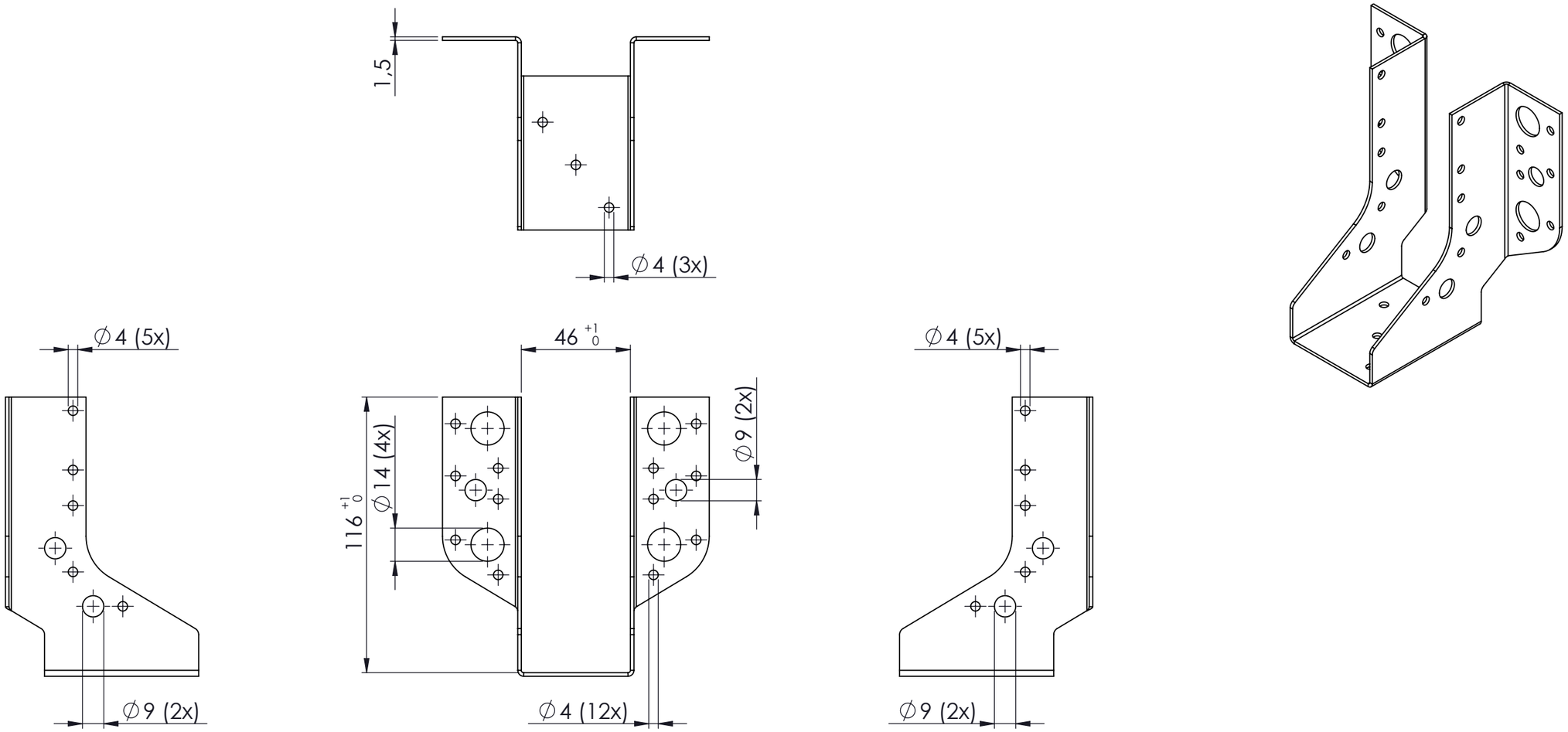

PRODUKTIE TEKENING

Opmerking:

Art.nr.: 0777210.0010 / 0777210.B001

Grondstof: GBS01500280

Stempel: M0336

GEBR.BODEGRAVEN BV
verbindingen voor de bouw

Accoord:	Get.: RdK	Getekend volgens NEN-norm	Materiaal: Sendzimir verzinkt
	Datum: 26-11-14		Oppervlakte:
	Versie:		Eenheid: mm
Datum:	Schaal: 1:2		Aantal:
	Tek.nr.: 0777210	Art.omschrijving: Raveeldrager midi 280/46x117	A3

Atoomweg 2 tel: 0172 52 01 10 fax: 0172 57 17 53 www.gb.nl